Spot LED 40W pour rail monophasé - Boucheries

Ref. BPM-40W-CAR

Projecteur LED monophasé 40W pour boucherie, doté d'une puce LED spéciale qui intensifie les couleurs des viandes, offrant un éclairage vibrant et attrayant qui incite à l'achat.Design compact et entièrement réglable.Disponible en noir ou blanc.**5 ans de garantie**

Caractéristiques du produit

IRC	90-95
Angle d'ouverture (º)	38
Type de LED	COB
Intensité variable	Non
Puissance (W)	40
Tension nominale (V)	220-240V AC
Driver	Interne
Type de rail	Monophasé
Orientable	Oui
Matériau	Aluminium
Matériau diffuseur	Polycarbonate
IP	IP20
Certificats	ROHS, CE
Garantie	5 ans
Classe d'efficacité énergétique	F
Longueur	100mm
Largeur	Ø100mm

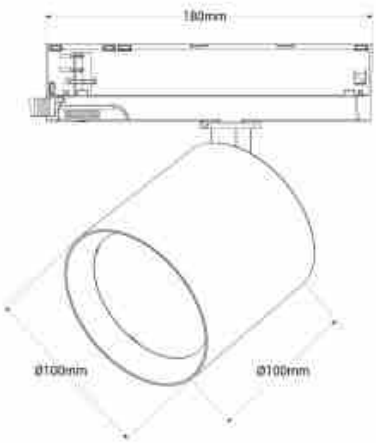

Variantes du produit

Référence	***Attributs***	
BPM-40W-N-CAR	Couleur extérieure - Noir	
BPM-40W-B-CAR	Couleur extérieure - Blanc	