Lampadaire design "Olivia"

Ref. LN3016

Ce lampadaire moderne et élégant en aluminium avec des finitions de haute qualité est disponible en noir, dore et blanc se démarque par ses lignes simples et son design polyvalent, parfaitement adaptable à différents environnements et styles décoratifs.Dotée d'une base solide, d'un pied et d'un abat-jour réglable, cette lampe sur pied offre un éclairage flexible et précis. Elle est également équipée d'un bras articulé mince en laiton, ajustable pour orienter le faisceau lumineux selon vos besoins.Cette caractéristique unique permet une manipulation aisée pour créer l'ambiance lumineuse souhaitée dans n'importe quelle pièce. Son esthétique moderne et sa fonctionnalité en font un choix idéal pour éclairer et décorer votre intérieur.**Douille E27 - Ampoule non fournie**

Caractéristiques du produit

null	null
Tension nominale (V)	220-240V AC
Puissance maximale (W)	40
Emplacement	De pied
Orientable	Oui
Dimensions (mm) Lxlxh	1670 x 250
Extérieur	Non
IP	IP20
Certificats	ROHS, CE
Garantie	Selon garantie légale : 3 ans
Style déco	Scandinave, Design

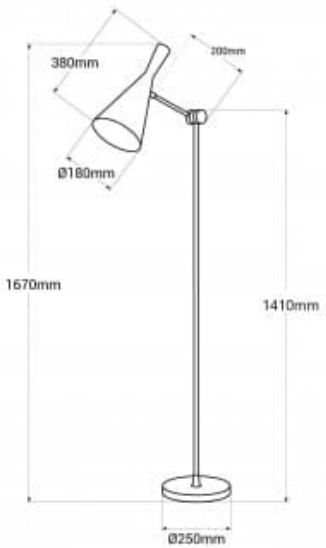

Variantes du produit

Référence	***Attributs***	
LN3016-N	Couleur extérieure - Noir	
LN3016-DO	Couleur extérieure - Doré	
LN3016-B	Couleur extérieure - Blanc	